Technisches Datenblatt

Filtertyp:	**UV 2100**
Anschlüsse:	3/4” + 1“
Empf. Durchfluss bei 25 mJ / cm²:	1,7 m³/h
Empf. Durchfluss bei 40 mJ / cm²	1,1 m³/h
Betriebsdruck:	10 bar
Max. Druck:	16 bar
Max. Betriebstemperatur:	50°C
Gewicht:	2,24kg (2,98kg mit Verpackung)
Verpackung (L x B x H):	520 x 255 x 140 mm
Anzahl Filter pro Palette:	54
Filterkopf:	Polypropylen (PP) + 20% Glasfaser (GF)
Schwarze Filterglocke:	PET - eingefärbt
Filterschlüssel:	ABS
O’Ring Glocke:	Nitril Butadien Rubber (NBR)
Entleerungsschraube unter der UV:	PVDF
UV-C Lampe:	25W mit einem Sicherheits-Micro-Switch
UV-Bestrahlungskartusche:	Edelstahl 316 L
Serienmäßige Ausstattung:	1 UV-C Lampe 25W, 1 Schlüssel, 1 Edelstahl Wandhalterung + 2 Anschlüsse ¾“ + 2 Anschlüsse 1’’

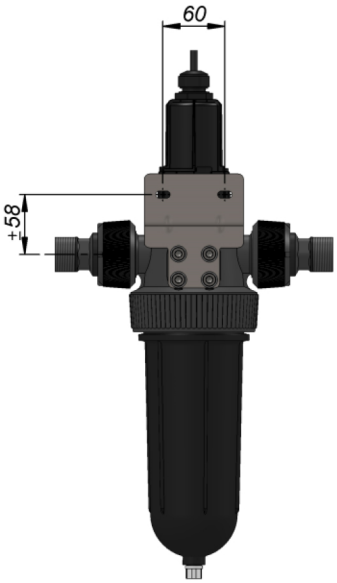

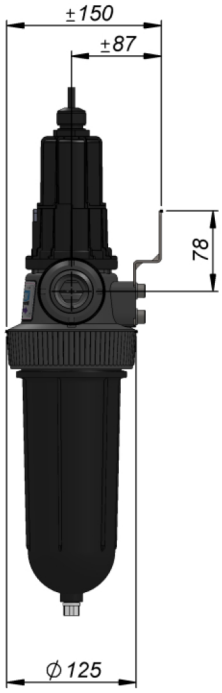

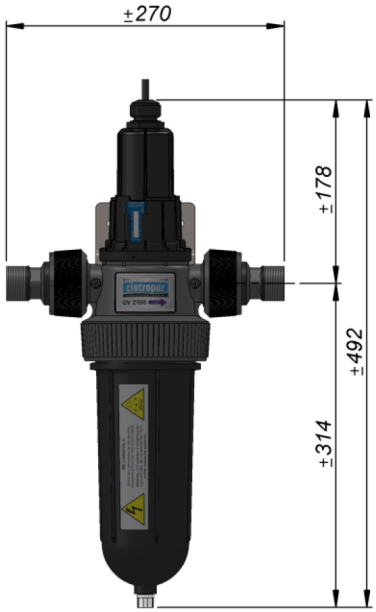

Technisches Datenblatt

Filtertyp:	**UV 4100**
Anschlüsse:	3/4” + 1“
Empf. Durchfluss bei 25 mJ / cm²:	2,1 m³/h
Empf. Durchfluss bei 40 mJ / cm²	1,3 m³/h
Betriebsdruck:	10 bar
Max. Druck:	16 bar
Max. Betriebstemperatur:	50°C
Gewicht:	2,24kg (2,98kg mit Verpackung)
Verpackung (L x B x H):	520 x 255 x 140 mm
Anzahl Filter pro Palette:	54
Filterkopf:	Polypropylen (PP) + 20% Glasfaser (GF)
Schwarze Filterglocke:	PET - eingefärbt
Filterschlüssel:	ABS
O’Ring Glocke:	Nitril Butadien Rubber (NBR)
Entleerungsschraube unter der UV:	PVDF
UV-C Lampe:	40W mit einem Sicherheits-Micro-Switch
UV-Bestrahlungskartusche:	Edelstahl 316 L
Serienmäßige Ausstattung:	1 UV-C Lampe 40W, 1 Schlüssel, 1 Edelstahl Wandhalterung + 2 Anschlüsse ¾“ + 2 Anschlüsse 1’’

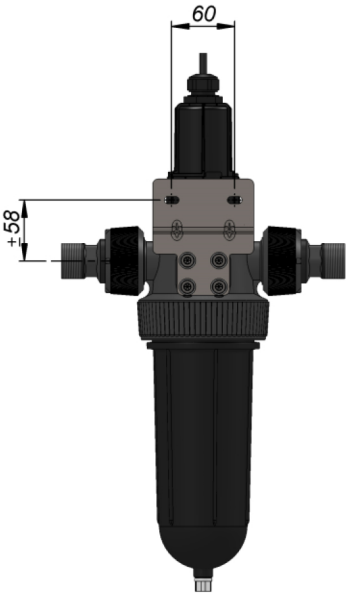

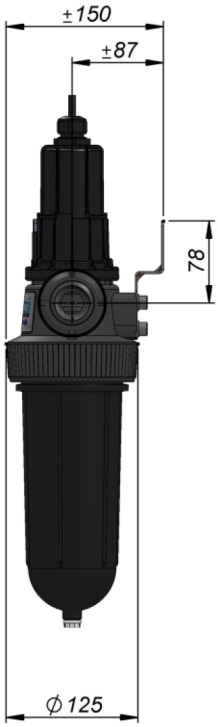

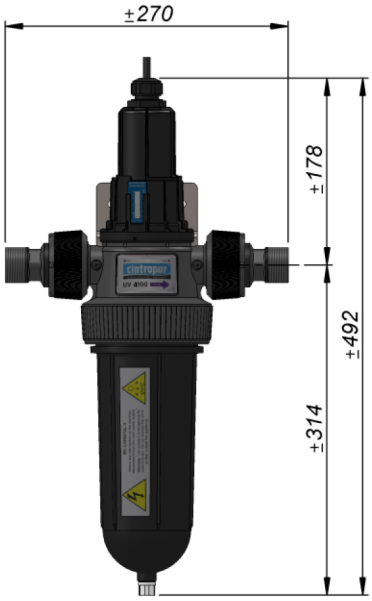

Ihr Fachhändler

nanovita®
der Filterprofi

Marita Rinne
nanovita
Hülsenweg 34
33689 Bielefeld

Tel.: 05205-71999
Fax: 05205-307506

Tel./Fax aus dem Ausland:
Tel.: 0049 5205-71999
Fax: 0049 5205-307506

Email: info@nanovita.de
Website: www.nanovita.de